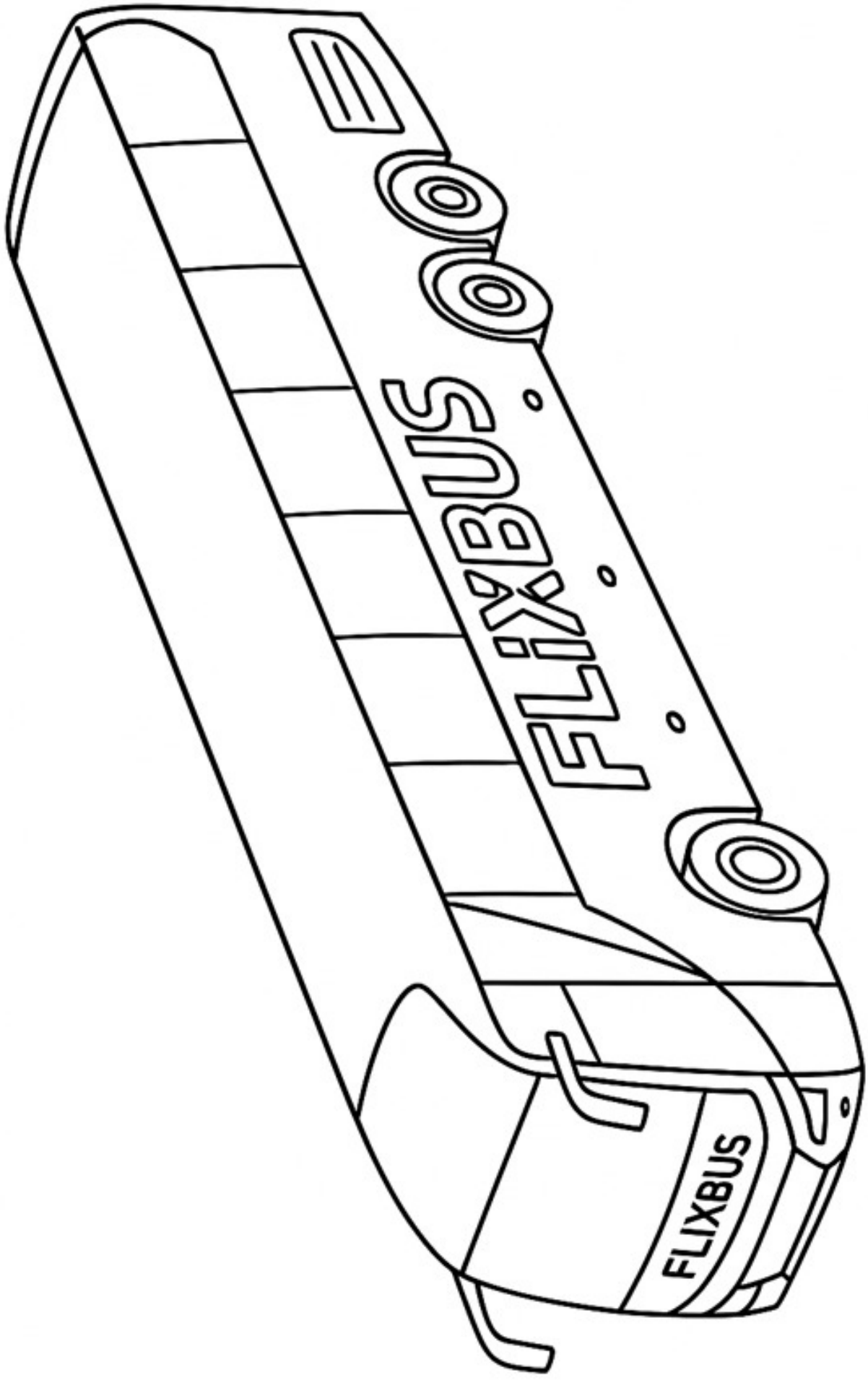
FLIXBUS
FLIXBUS